ANEP

AREA DE PROYECTOS
DIRECCIÓN SECTORIAL DE INFRAESTRUCTURA
CONSEJO DIRECTIVO CENTRAL

OBRA: ESCUELA N°39
LOCALIDAD: COLONIA PALMA DEPARTAMENTO DE ARTIGAS
DIRECCIÓN: RUTA N°3 Km 586

FECHA	HOJA	LAMINA
JUNIO 2018 – REVISION 03/2021	2 DE 6	069

ALZADO Esc. 1/20

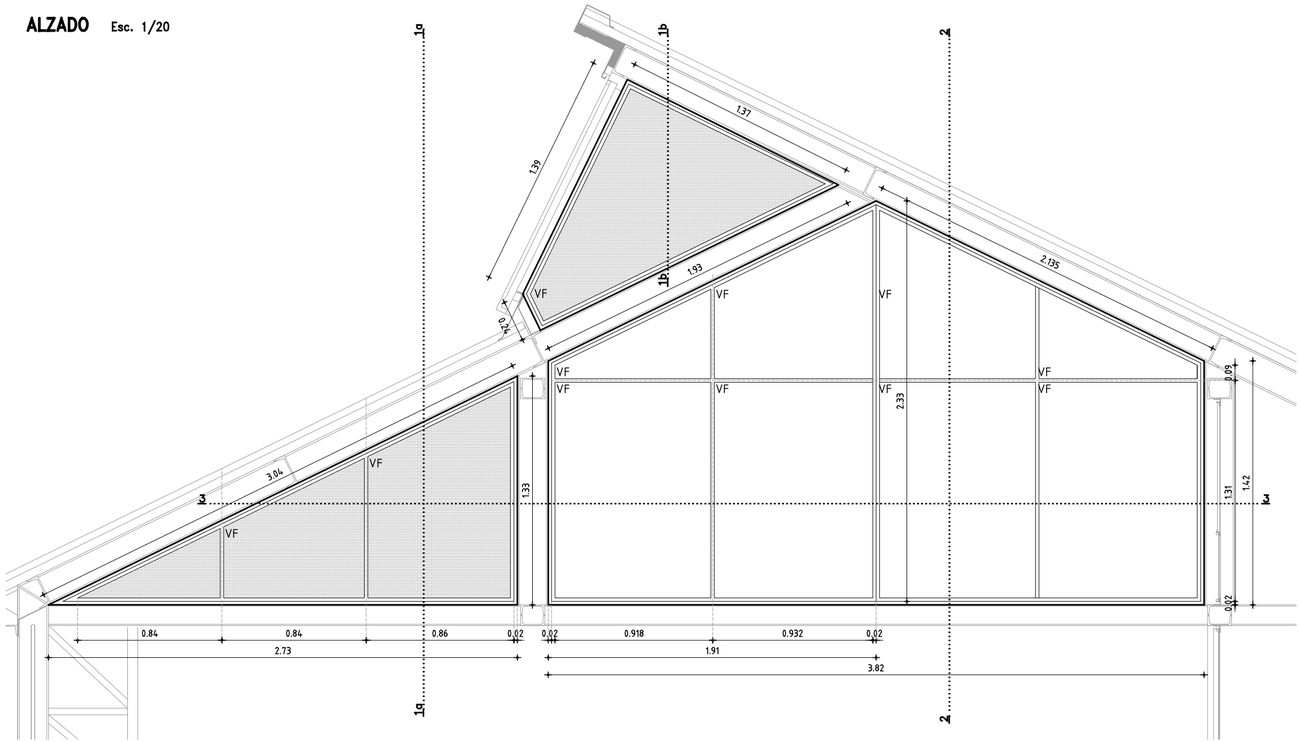

CORTE 1a–1a – 1b–1b
Esc. 1/5

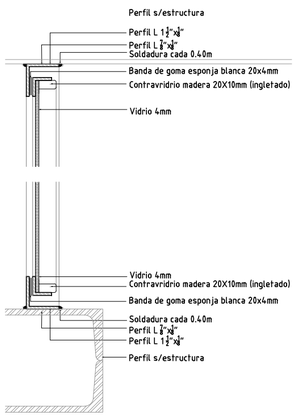

CORTE 2–2
Esc. 1/5

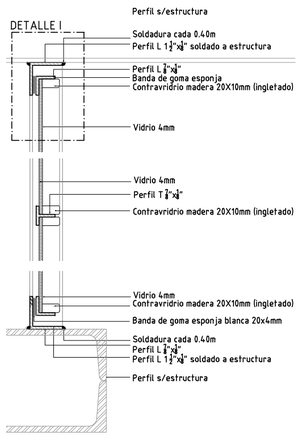

DETALLE 1 Esc. 1/2

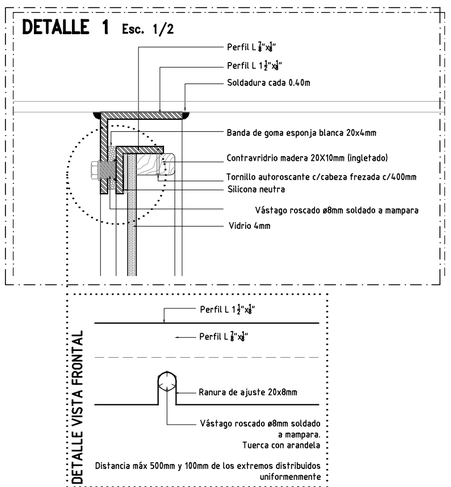

CORTE 3–3 – Esc. 1/5

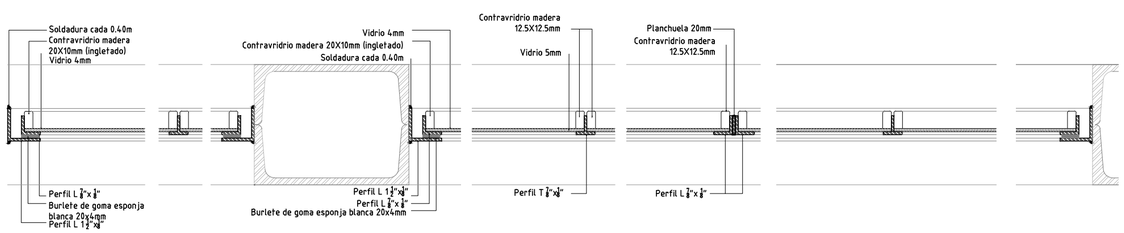

VENTANA FIJA

ESCALA	1/20	1/5	1/2

TIPO	H02	CANTIDAD	3	IZQ.	–
				DER.	–

UBICACION	001D, 002D, 003D

ESTRUCTURA	Perfileria según gráficos
TERMINACION Metales:	2 manos de fondo antioxido TIPO CROMOX . 2 manos de de esmalte sintetico TIPO INCALUX blanco brillante
Maderas:	2 manos esmalte sintético satinado color blanco TIPO SATINCA (contravidrios)
Preparación de superficie y aplicación s/especificaciones fabricante	
VIDRIOS	4mm
	Colacación: silicona y contravidrio
ACCESORIOS	Burlete según detalle
OBSERVACIONES	

NOTAS:
Todas las dimensiones serán verificadas en obra
Los elementos de hierro deben terminarse con 2 manos de fondo antióxido + 2 manos de esmalte sintético tipo INCALUX color gris grafito aplicado con pistola airless.
Todas las soldaduras deberán ser perfectamente pulidas terminadas sin rebabas ni hoquedades
La presupuestación según la siguiente planilla implica la conformidad constructiva por parte del contratista sin perjuicio de la calidad y durabilidad de los trabajos.

NOTA: Las especificaciones que hacen referencia a marcas de fábrica, número de catálogo y tipos de equipos, elementos, productos y/o materiales de un determinado fabricante, se señala que los mismos podrán ser sustituidos por otros que posean características iguales o superiores en calidad y performance que el indicado.